产品名称	D96零点专用L板
产品型号	L225-D96
规格尺寸	225mm*225mm*237mm
说明1	可连接虎钳系列(H54)(H90)(H77)(H120)(H125)
说明2	可配合零点定位系列(D96，D52)

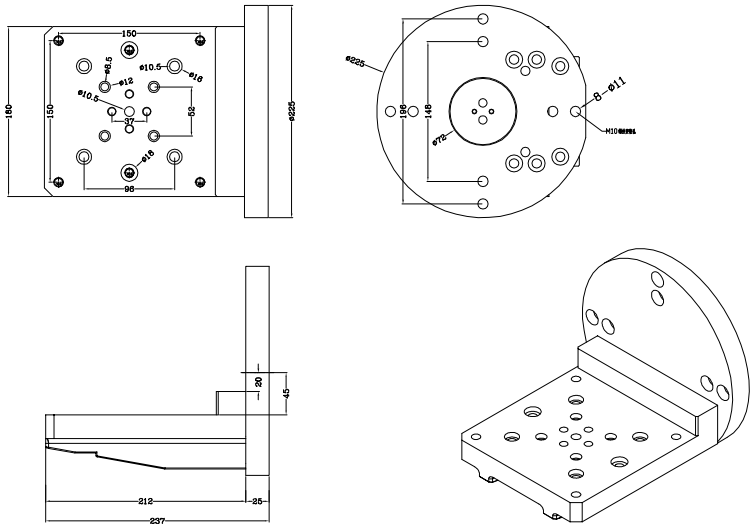

安装D96-D零点定位

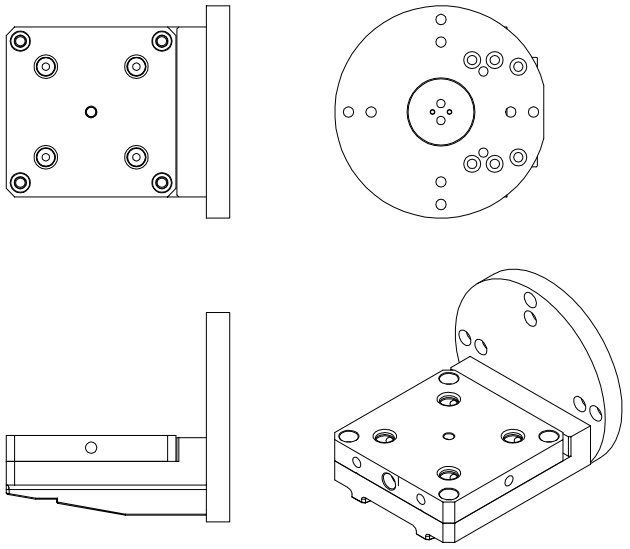
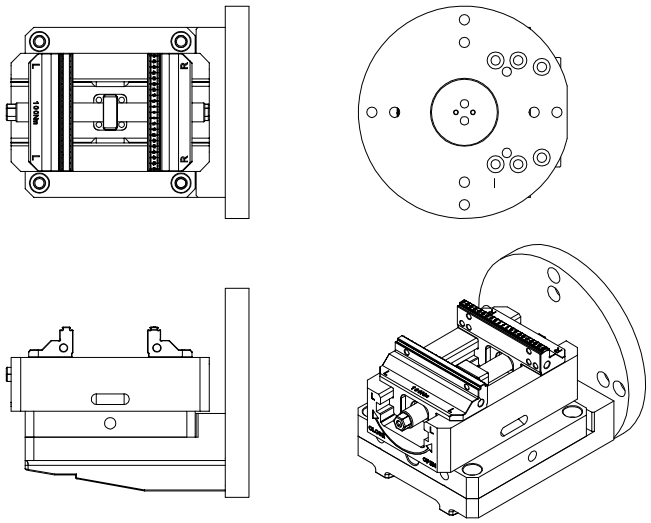
安装D96-D零点定位+ H125自定心虎钳